COLONNA / TOWER

INDUSTRIAL

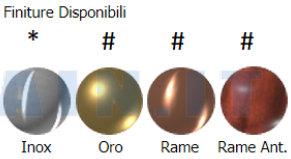

altro tipo di finitura disponibile su richiesta, tempi di consegna da concordare/ other type of finishing only on request, delivery times to be agreed

* = pronta consegna 15gg DO /ready for delevery 15gg DO - # = materiale non a stock 30gg DO data ordine/ material not in stock 30 days DO order date

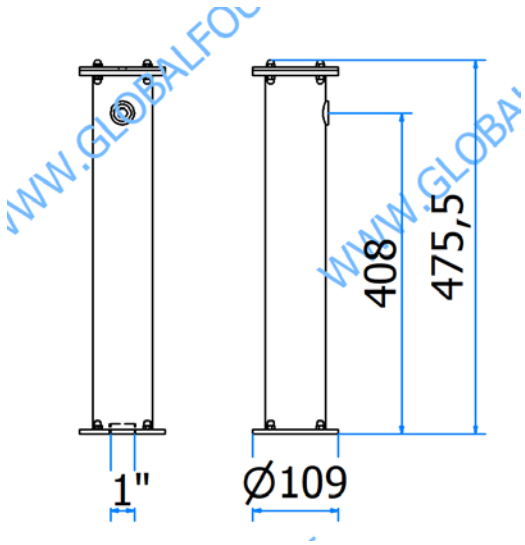

06000493 – INDUSTRIAL 1P	
DATI TECNICI / TECHNICAL DATA	
VERSIONE / VERSION	BIRRA / BEER -VINO / WINE PRE-MIX
VIE / PRODUCTS	1P SENZA RUB./WITHOUT TAPS
FINITURA / FINISH	INOX SATINATO / SATIN STAINLESS STEEL
CORPO/BODY	ACCIAIO / STAINLESS STEEL
TUBO PRODOTTO / PRODUCT LINE	5/16
RICIRCOLO / RECIRCULATION	5/16
DIMENSIONI / DIMENSIONS	L109x P109 H476
PESO / WEIGHT	2,8Kg
DIMENSIONI IMBALLO / PACKAGE DIMENSIONING	- x - x -
PESO LORDO/ GROSS WEIGHT	-
FISSAGGIO / FIXING	CANOTTO 1' G / PLASTIC SHAFT 1' 'G
BOCCOLA RUB. / TAP FITTING	5/8 / o ½
ILLUMINAZIONE/ILLUMINATION	-

GLOBAL FOUNTAIN S.r.l. Via Cascina Badia, 44 20069 Vaprio D'Adda (Mi) Tel. +39.02.90989550
Fax. +39.02.90988356 E-Mail **globalfountain@globalfountain.it** Web **www.globalfountain.it** **P.IVA: 02862380967**